鋼板搬送用真空パッド

ベル型ベローズ真空パッド SAXB

直径 Ø20～120 mm

METAL

ベル型ベローズ真空パッド SAXB

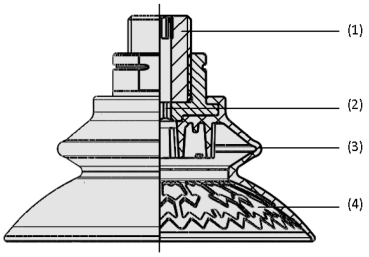

システムデザイン ベル型ベローズ真空パッド SAXB

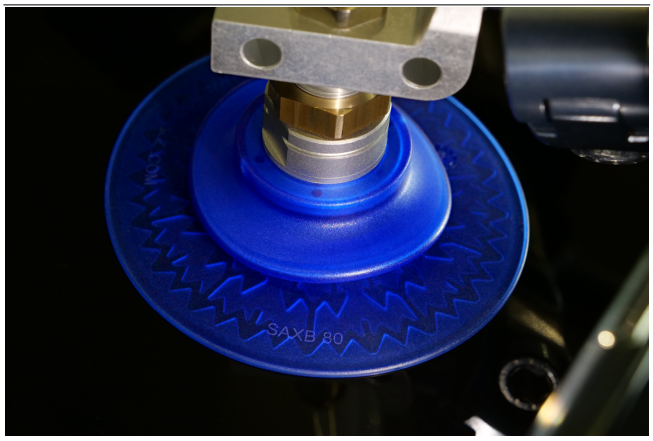

ベル型ベローズ真空パッド SAXBを使用した車体部品の搬送

業界特有のアプリケーションへの適合性

アプリケーション

- 曲面への追従性に優れるベローズ真空パッド
- 表面に油膜が張った鋼板の高速搬送
- CNCマシンやレーザー加工機への材料の投入・取り出し
- ディスタックフィーダーのブランク材の搬送
- ブレーキフット付きのため薄鋼板吸着時の変形を抑制

デザイン

- 耐摩耗性に優れたエラストドゥール製のベル型ベローズ真空パッド (3)
- 吸着面に溝のある特殊デザインのフレキシブルなシールリップ (4)
- パッドと一体成形されたアルミ製の接続ニップル (2)
- 二面幅面加工がありハンドやツーリングへの素早く容易な取付が可能 (1)

製品特徴

- 板金や車体部品などに最適な、高い追従性と吸着力を備えたベローズタイプのベル型真空パッド
- 吸着面に溝のある特殊デザインで、特に油膜の張った鋼板に対して高い吸着力と安定性を発揮し、サイクルタイムを短縮
- ベル型のシールリップを備えたフレキシブルかつストロークが大きいベローズパッドのため、高さの異なるワークや曲面にも柔軟に追従
- 耐摩耗性や耐オゾン性に優れるエラストドゥール製で、交換によるダウンタイムやコストを削減

© J. Schmalz GmbH / 技術的な変更がある場合がございます / 上で生成された 09.01.2024

シュマルツに連絡してください。 Schmalz K.K / 〒224-0027 横浜市都筑区大棚町3001-7/ +81 45 565-5150 / schmalz@schmalz.co.jp

ベル型ベローズ真空パッド SAXB

直径 Ø20～120 mm

発注コード ベル型ベローズ真空パッド SAXB

SAXB	–	80	–	ED-85	–	G3/8-IG
1		2		3		4

1 – 製品仕様

タイプ	種類
SAXB	1.5段ベル型ベローズパッド

2 – パッド径

タイプ	直径
(例) 80	Ø 80 mm

3 – ゴム材質

タイプ	材質
ED-85	エラストドゥール

4 – 取付ネジ

タイプ	種類
M10-AG	M10x1.5オネジ
M16-AG	M16x2.0オネジ
G1/4-AG	平行G1/4オネジ
G1/4-IG	平行G1/4メネジ
G3/8-AG	平行G3/8オネジ
G3/8-IG	平行G3/8メネジ
NPT3/8-IG	テーパ3/8メネジ
RA	角アダプタ

真空パッドSAXBは、様々なサイズがラインアップされています。パッドにネジが糊付けされた状態で納品されます。

発注データ ベル型ベローズ真空パッド SAXB

型式		真空接続口: G3/8-F	G1/4-F	G1/4-M	G3/8-M
SAXB	20	10.01.42.00030	10.01.42.00007	10.01.42.00028	10.01.42.00029
SAXB	30	10.01.42.00037	10.01.42.00005	10.01.42.00034	10.01.42.00035
SAXB	40	10.01.42.00042	10.01.42.00006	10.01.42.00040	10.01.42.00041
SAXB	50	10.01.42.00008	10.01.42.00051	10.01.42.00046	10.01.42.00052
SAXB	60	10.01.42.00004	10.01.42.00011	10.01.42.00027	10.01.42.00022
SAXB	80	10.01.42.00002	10.01.42.00010	10.01.42.00013	10.01.42.00014
SAXB	100	10.01.42.00003	10.01.42.00050	10.01.42.00049	10.01.42.00055
SAXB	120	10.01.42.00009	10.01.42.00060	10.01.42.00059	10.01.42.00061

型式		真空接続口: M10-M	M16-M	角アダプタ	NPT3/8-F
SAXB	20	10.01.42.00032	10.01.42.00078	10.01.42.00033	10.01.42.00031
SAXB	30	10.01.42.00038	10.01.42.00085	10.01.42.00039	10.01.42.00036
SAXB	40	10.01.42.00044	10.01.42.00092	10.01.42.00045	10.01.42.00043
SAXB	50	10.01.42.00053	10.01.42.00099	10.01.42.00054	10.01.42.00047
SAXB	60	10.01.42.00023	10.01.42.00024	10.01.42.00025	10.01.42.00026
SAXB	80	10.01.42.00015	10.01.42.00016	10.01.42.00017	10.01.42.00018
SAXB	100	10.01.42.00056	10.01.42.00065	10.01.42.00057	10.01.42.00048
SAXB	120	10.01.42.00062	10.01.42.00070	10.01.42.00063	10.01.42.00058

シュマルツに連絡してください。 Schmalz K.K / 〒224-0027 横浜市都筑区大棚町3001-7/ +81 45 565-5150 / schmalz@schmalz.co.jp

ベル型ベローズ真空パッド SAXB

直径 Ø20～120 mm

テクニカルデータ ベル型ベローズ真空パッド SAXB

型式		吸着力（-600 mbar） [N]*	水平方向の力 [N]**	油が付着した表面での水平方向の力 [N]***	ボリューム [cm³]	材質硬度[ショア硬度 A]	最小ワーク径（凸） [mm]	推奨ホース内径 d [mm]****
SAXB	20	18	13	10	1.9	85	8	4
SAXB	30	24	24	20	5.3	85	13	4
SAXB	40	42	45	37	8.7	85	18	4
SAXB	50	58	78	67	18.9	85	22	6
SAXB	50	58	78	67	18.9	85	22	4
SAXB	60	90	105	81	31.9	85	30	6
SAXB	60	90	105	81	31.9	85	30	4
SAXB	80	150	176	155	70.7	85	33	6
SAXB	80	150	176	155	70.7	85	33	4
SAXB	80	150	160	155	70.7	85	33	6
SAXB	100	210	264	243	138.4	85	45	6
SAXB	100	210	264	243	138.4	85	45	4
SAXB	100	210	240	243	138.4	85	45	4
SAXB	120	275	479	380	251.7	85	68	8
SAXB	120	275	479	380	251.7	85	68	6
SAXB	120	275	479	380	251.7	85	68	4

*吸引力のデータは、真空度-0.6 barにおいて滑らかで乾燥した表面のワークを吸着した場合の理論値です。安全率は含まれません。
**指定された水平方向の力は、乾燥または湿った、滑らかなワーク表面で、真空度-0.6 barでの測定値です。ワークの表面や状態により、実際の数値とは異なる場合があります。
***指定された水平方向の力は、乾燥または湿った、滑らかなワーク表面で、真空度-0.6 barでの測定値です。ワークの表面や状態により、実際の数値とは異なる場合があります。
****推奨ホース径は、ホース長約2 mを想定しています。

シュマルツに連絡してください。 Schmalz K.K / 〒224-0027 横浜市都筑区大棚町3001-7/ +81 45 565-5150 / schmalz@schmalz.co.jp

ベル型ベローズ真空パッド SAXB

直径 Ø20～120 mm

デザインデータ ベル型ベローズ真空パッド SAXB

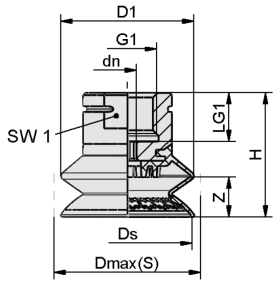

SAXB 20 - 50 IG

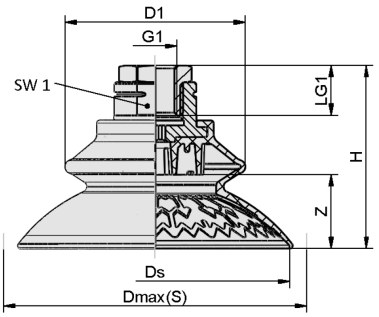

SAXB 60 - 120 IG

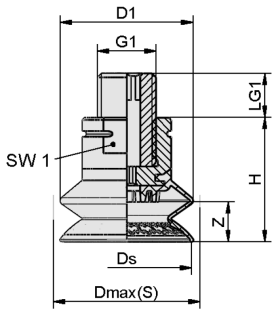

SAXB 20 - 50 AG

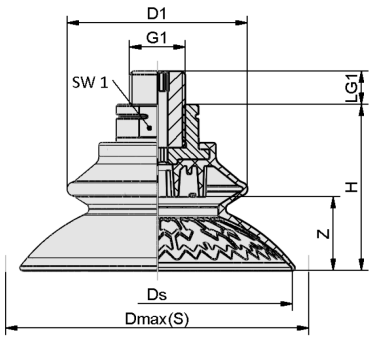

SAXB 60 - 120 AG

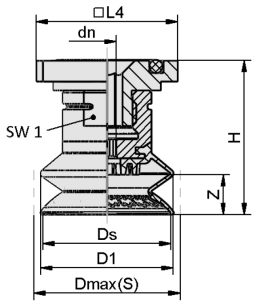

SAXB 20 - 50 RA

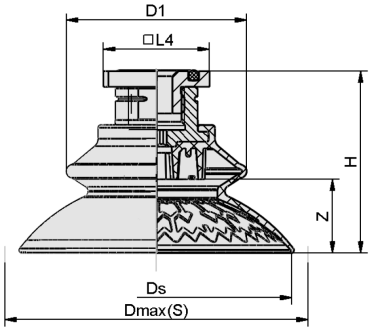

SAXB 60 - 120 RA

シュマルツに連絡してください。 Schmalz K.K / 〒224-0027 横浜市都筑区大棚町3001-7/ +81 45 565-5150 / schmalz@schmalz.co.jp

ベル型ベローズ真空パッド SAXB

直径 Ø20～120 mm

デザインデータ ベル型ベローズ真空パッド SAXB

型式	dn [mm]	Dmax（S）[mm]	Ds [mm]	D1 [mm]	G1	H [mm]	LG1 [mm]	長さ L4 [mm]	SW1 [mm]	Z（ストローク） [mm]
SAXB 20 ED-85 G1/4-IG	4.1	23.5	20.4	21	G1/4-F	25.0	11	-	17	5.8
SAXB 20 ED-85 G1/4-AG	4.1	23.5	20.4	21	G1/4-M	25.0	10	-	17	5.8
SAXB 20 ED-85 RA	4.1	23.5	20.4	21	-	31.7	-	31.8	-	5.8
SAXB 20 ED-85 G3/8-AG	4.1	23.5	20.4	21	G3/8-M	25.0	10	-	17	5.8
SAXB 20 ED-85 G3/8-IG	4.1	23.5	20.4	21	G3/8-F	41.0	9	-	17	5.8
SAXB 20 ED-85 M10-AG	4.1	23.5	20.4	21	M10-M	25.0	12	-	17	5.8
SAXB 20 ED-85 M16-AG	4.1	23.5	20.4	21	M16-M	25.0	11	-	17	5.8
SAXB 20 ED-85 G1/8-IG	4.1	23.5	20.4	21	G1/8-F	29.0	14	-	17	5.8
SAXB 30 ED-85 G1/4-IG	4.1	33.0	28.9	30	G1/4-F	28.0	11	-	17	9.0
SAXB 30 ED-85 G1/4-AG	4.1	33.0	28.9	30	G1/4-M	28.0	10	-	17	9.0
SAXB 30 ED-85 G3/8-AG	4.1	33.0	28.9	30	G3/8-M	28.0	10	-	17	9.0
SAXB 30 ED-85 G3/8-IG	4.1	33.0	28.9	30	G3/8-F	44.0	9	-	17	9.0
SAXB 30 ED-85 M10-AG	4.1	33.0	28.9	30	M10-M	28.0	12	-	17	9.0
SAXB 30 ED-85 RA	4.1	33.0	28.9	30	-	34.7	-	31.8	-	9.0
SAXB 30 ED-85 M16-AG	4.1	33.0	28.9	30	M16-M	28.0	11	-	17	9.0
SAXB 30 ED-85 G1/8-IG	4.1	33.0	28.9	30	G1/8-F	32.0	14	-	17	9.0
SAXB 40 ED-85 G1/4-IG	4.1	44.0	39.4	34	G1/4-F	28.8	11	-	17	9.8
SAXB 40 ED-85 G1/4-AG	4.1	44.0	39.4	34	G1/4-M	28.8	10	-	17	9.8
SAXB 40 ED-85 G3/8-AG	4.1	44.0	39.4	34	G3/8-M	28.8	10	-	17	9.8

シュマルツに連絡してください。 Schmalz K.K / 〒224-0027 横浜市都筑区大棚町3001-7/ +81 45 565-5150 / schmalz@schmalz.co.jp

ベル型ベローズ真空パッド SAXB

直径 Ø20～120 mm

型式	dn [mm]	Dmax（S）[mm]	Ds [mm]	D1 [mm]	G1	H [mm]	LG1 [mm]	長さ L4 [mm]	SW1 [mm]	Z（ストローク） [mm]
SAXB 40 ED-85 G3/8-IG	4.1	44.0	39.4	34	G3/8-F	44.8	9	-	17	9.8
SAXB 40 ED-85 M10-AG	4.1	44.0	39.4	34	M10-M	28.8	12	-	17	9.8
SAXB 40 ED-85 RA	4.1	44.0	39.4	34	-	35.5	-	31.8	-	9.8
SAXB 40 ED-85 M16-AG	4.1	44.0	39.4	34	M16-M	28.8	11	-	17	9.8
SAXB 40 ED-85 G1/8-IG	4.1	44.0	39.4	34	G1/8-F	32.8	14	-	17	9.8
SAXB 50 ED-85 G3/8-IG	6.1	55.0	49.6	44	G3/8-F	36.9	13	-	22	11.6
SAXB 50 ED-85 G1/4-AG	6.1	55.0	49.6	44	G1/4-M	36.9	10	-	22	11.6
SAXB 50 ED-85 G1/4-IG	6.1	55.0	49.6	44	G1/4-F	41.9	15	-	22	11.6
SAXB 50 ED-85 G3/8-AG	6.1	55.0	49.6	44	G3/8-M	36.9	10	-	22	11.6
SAXB 50 ED-85 M10-AG	4.1	55.0	49.6	44	M10-M	36.9	12	-	22	11.6
SAXB 50 ED-85 RA	6.1	55.0	49.6	44	-	41.6	-	31.8	-	11.6
SAXB 50 ED-85 M16-AG	6.1	55.0	49.6	44	M16-M	36.9	11	-	22	11.6
SAXB 60 ED-85 G1/4-IG	6.1	66.0	59.6	50	G1/4-F	46.3	15	-	22	14.5
SAXB 60 ED-85 G1/4-AG	6.1	66.0	59.6	50	G1/4-M	41.3	10	-	22	14.5
SAXB 60 ED-85 RA	6.1	66.0	59.6	50	-	46.0	-	31.8	-	14.5
SAXB 60 ED-85 G3/8-IG	6.1	66.0	59.6	50	G3/8-F	41.3	13	-	22	14.5
SAXB 60 ED-85 G3/8-AG	6.1	66.0	59.6	50	G3/8-M	41.3	10	-	22	14.5
SAXB 60 ED-85 M10-AG	4.1	66.0	59.6	50	M10-M	41.3	12	-	22	14.5
SAXB 60 ED-85 M16-AG	6.1	66.0	59.6	50	M16-M	41.3	11	-	22	14.5
SAXB 80 ED-85 G3/8-IG	6.1	91.0	81.0	55	G3/8-F	50.0	13	-	22	22.2

シュマルツに連絡してください。 Schmalz K.K / 〒224-0027 横浜市都筑区大棚町3001-7/ +81 45 565-5150 / schmalz@schmalz.co.jp

ベル型ベローズ真空パッド SAXB

直径 Ø20～120 mm

型式	dn [mm]	Dmax（S）[mm]	Ds [mm]	D1 [mm]	G1	H [mm]	LG1 [mm]	長さ L4 [mm]	SW1 [mm]	Z（ストローク） [mm]
SAXB 80 ED-85 G1/4-IG	6.1	91.0	81.0	55	G1/4-F	55.0	15	-	22	22.2
SAXB 80 ED-85 G1/4-AG	6.1	91.0	81.0	55	G1/4-M	50.0	10	-	22	22.2
SAXB 80 ED-85 G3/8-AG	6.1	91.0	81.0	55	G3/8-M	50.0	10	-	22	22.2
SAXB 80 ED-85 M10-AG	4.1	91.0	81.0	55	M10-M	50.0	12	-	22	22.2
SAXB 80 ED-85 M16-AG	6.1	91.0	81.0	55	M16-M	50.0	11	-	22	22.2
SAXB 80 ED-85 RA	6.1	91.0	81.0	55	-	54.7	-	31.8	-	22.2
SAXB 100 ED-85 G3/8-IG	8.1	109.0	99.6	79	G3/8-F	56.6	13	-	22	25.8
SAXB 100 ED-85 G1/4-AG	6.1	109.0	99.6	79	G1/4-M	56.6	10	-	22	25.8
SAXB 100 ED-85 G1/4-IG	8.1	109.0	99.6	79	G1/4-F	61.5	15	-	22	25.8
SAXB 100 ED-85 G3/8-AG	6.1	109.0	99.6	79	G3/8-M	56.6	10	-	22	25.8
SAXB 100 ED-85 M10-AG	4.1	109.0	99.6	79	M10-M	56.6	12	-	22	25.8
SAXB 100 ED-85 RA	8.1	109.0	99.6	79	-	61.3	-	31.8	-	25.8
SAXB 100 ED-85 M16-AG	6.1	109.0	99.6	79	M16-M	56.6	11	-	22	25.8
SAXB 120 ED-85 G3/8-IG	8.1	131.0	120.6	95	G3/8-F	67.8	13	-	22	32.0
SAXB 120 ED-85 G1/4-AG	6.1	131.0	120.6	95	G1/4-M	67.8	10	-	22	32.0
SAXB 120 ED-85 G1/4-IG	8.1	131.0	120.6	95	G1/4-F	72.8	15	-	22	32.0
SAXB 120 ED-85 G3/8-AG	6.1	131.0	120.6	95	G3/8-M	67.8	10	-	22	32.0
SAXB 120 ED-85 M10-AG	4.1	131.0	120.6	95	M10-M	67.8	12	-	22	32.0
SAXB 120 ED-85 RA	8.1	131.0	120.6	95	-	72.5	-	31.8	-	32.0
SAXB 120 ED-85 M16-AG	6.1	131.0	120.6	95	M16-M	67.8	11	-	22	32.0

シュマルツに連絡してください。 Schmalz K.K / 〒224-0027 横浜市都筑区大棚町3001-7/ +81 45 565-5150 / schmalz@schmalz.co.jp

ベル型ベローズ真空パッド SAXB

直径 Ø20～120 mm

マルチメディアによる製品紹介

メディア	リンク
アプリケーションビデオ	https://vimeo.com/600219531/a848985de9
製品紹介映像	https://vimeo.com/600219531

シュマルツに連絡してください。 Schmalz K.K / 〒224-0027 横浜市都筑区大棚町3001-7/ +81 45 565-5150 / schmalz@schmalz.co.jp